Tragfähigkeiten Hauptausleger
Lifting capacities main boom
Capacités de levage flèche principale

64 t

360° — DIN/ISO

Hauptausleger · Main boom · Flèche principale

Ausladung Radius Portée m	14,7***	14,7	19,9	24,9	29,9	35,0	40,1	45,1	50,2	55,2	60,0	Ausladung Radius Portée m
m	t	t	t	t	t	t	t	t	t	t	t	m
3	200,0 3)	136,9**	134,0**	100,0**	-	-	-	-	-	-	-	3
3,5	175,0 3)	125,5**	125,2**	96,5	-	-	-	-	-	-	-	3,5
4	153,0 3)	115,7**	115,4**	93,1	69,2	-	-	-	-	-	-	4
4,5	135,0 3)	107,2**	107,0**	89,7	67,0	-	-	-	-	-	-	4,5
5	120,0 3)	99,8**	99,6**	86,4	64,8	-	-	-	-	-	-	5
6	99,0	87,5	87,3	82,5	60,8	60,0	-	-	-	-	-	6
7	85,0	77,7	77,5	75,5	57,0	55,0	48,0	-	-	-	-	7
8	74,0	69,7	69,4	70,4	53,5	51,5	48,0	40,5	-	-	-	8
9	65,0	63,0	62,8	63,8	50,2	48,5	45,5	39,5	33,5	-	-	9
10	58,0	57,4	57,1	58,1	47,2	45,5	42,4	38,2	32,8	24,0	19,0	10
12	-	-	47,8	49,1	41,0	40,0	36,9	34,0	31,0	22,4	19,0	12
14	-	-	39,2	40,5	37,2	35,9	32,7	30,4	28,7	21,0	17,5	14
16	-	-	34,7	34,1	33,4	32,0	29,5	27,3	26,1	19,8	17,0	16
18	-	-	-	28,9	28,8	27,2	26,7	24,8	23,5	18,6	16,3	18
20	-	-	-	24,5	25,3	24,1	24,0	22,7	21,1	17,5	15,2	20
22	-	-	-	-	21,7	21,7	20,5	20,8	19,1	16,5	14,1	22
24	-	-	-	-	18,9	18,9	17,6	18,2	17,5	15,6	13,0	24
26	-	-	-	-	16,6	16,6	15,3	15,9	16,2	14,7	12,0	26
28	-	-	-	-	-	15,0	13,4	13,9	14,3	13,9	11,1	28
30	-	-	-	-	-	13,9	12,0	12,6	12,7	13,1	10,4	30
32	-	-	-	-	-	-	11,4	11,2	11,6	11,9	9,8	32
34	-	-	-	-	-	-	10,7	9,9	10,3	10,6	9,1	34
36	-	-	-	-	-	-	-	8,7	9,1	9,4	8,4	36
38	-	-	-	-	-	-	-	8,2	8,1	8,4	7,9	38
40	-	-	-	-	-	-	-	7,8	7,2	7,5	7,4	40
42	-	-	-	-	-	-	-	-	6,4	6,7	6,7	42
44	-	-	-	-	-	-	-	-	5,7	6,0	6,0	44
46	-	-	-	-	-	-	-	-	-	5,4	5,3	46
48	-	-	-	-	-	-	-	-	-	4,8	4,8	48
50	-	-	-	-	-	-	-	-	-	-	4,2	50
52	-	-	-	-	-	-	-	-	-	-	3,7	52

40 t

360° — DIN/ISO

Hauptausleger · Main boom · Flèche principale

Ausladung Radius Portée m	14,7	19,9	24,9	29,9	35,0	40,1	45,1	50,2	55,2	60,0	Ausladung Radius Portée m
m	t	t	t	t	t	t	t	t	t	t	m
3	132,8**	132,6**	100,0**	-	-	-	-	-	-	-	3
3,5	121,7**	121,5**	96,5	-	-	-	-	-	-	-	3,5
4	112,2**	111,9**	93,1	69,2	-	-	-	-	-	-	4
4,5	104,0**	103,7**	89,7	67,0	-	-	-	-	-	-	4,5
5	96,8	96,5	86,4	64,8	-	-	-	-	-	-	5
6	84,8	84,6	82,5	60,8	60,0	-	-	-	-	-	6
7	75,3	75,0	75,5	57,0	55,0	48,0	-	-	-	-	7
8	66,1	65,8	67,2	53,5	51,5	48,0	40,5	-	-	-	8
9	57,2	56,9	58,3	50,2	48,5	45,5	39,5	33,5	-	-	9
10	50,2	49,8	51,2	47,2	45,5	42,4	38,2	32,8	24,0	19,0	10
12	-	39,0	38,2	38,6	36,2	36,4	34,0	31,0	22,4	19,0	12
14	-	30,0	30,9	30,2	30,3	28,8	29,4	28,7	21,0	17,5	14
16	-	23,9	24,7	24,1	24,1	22,7	23,4	23,9	19,8	17,0	16
18	-	-	20,3	20,4	20,8	19,3	19,0	19,5	18,6	16,3	18
20	-	-	17,0	18,1	17,4	16,9	16,1	16,6	16,9	15,2	20
22	-	-	-	15,5	14,8	15,2	14,1	14,0	14,3	14,1	22
24	-	-	-	13,9	13,4	13,4	13,0	11,9	12,2	12,2	24
26	-	-	-	12,2	12,3	11,7	11,2	10,1	10,4	10,4	26
28	-	-	-	-	10,9	10,2	9,7	9,2	8,9*	8,9	28
30	-	-	-	-	9,7	8,9	8,4	7,9	8,2*	7,6	30
32	-	-	-	-	-	7,8	7,3	6,8	7,1*	6,5	32
34	-	-	-	-	-	6,9	6,4	5,9	6,1*	5,5	34
36	-	-	-	-	-	-	5,5	5,0	5,3*	4,7	36
38	-	-	-	-	-	-	4,8	4,3	4,5*	3,9	38
40	-	-	-	-	-	-	4,1	3,6	3,9*	3,3	40
42	-	-	-	-	-	-	-	3,1	3,3*	2,7	42
44	-	-	-	-	-	-	-	2,5	2,8*	2,2	44
46	-	-	-	-	-	-	-	-	-	1,7	46
48	-	-	-	-	-	-	-	-	-	1,3	48

Bemerkungen · Remarks · Remarques (siehe Seite 13 · see page 13 · voir page 13)

Arbeitsbereiche Hauptausleger
Working ranges main boom
Portées flèche principale

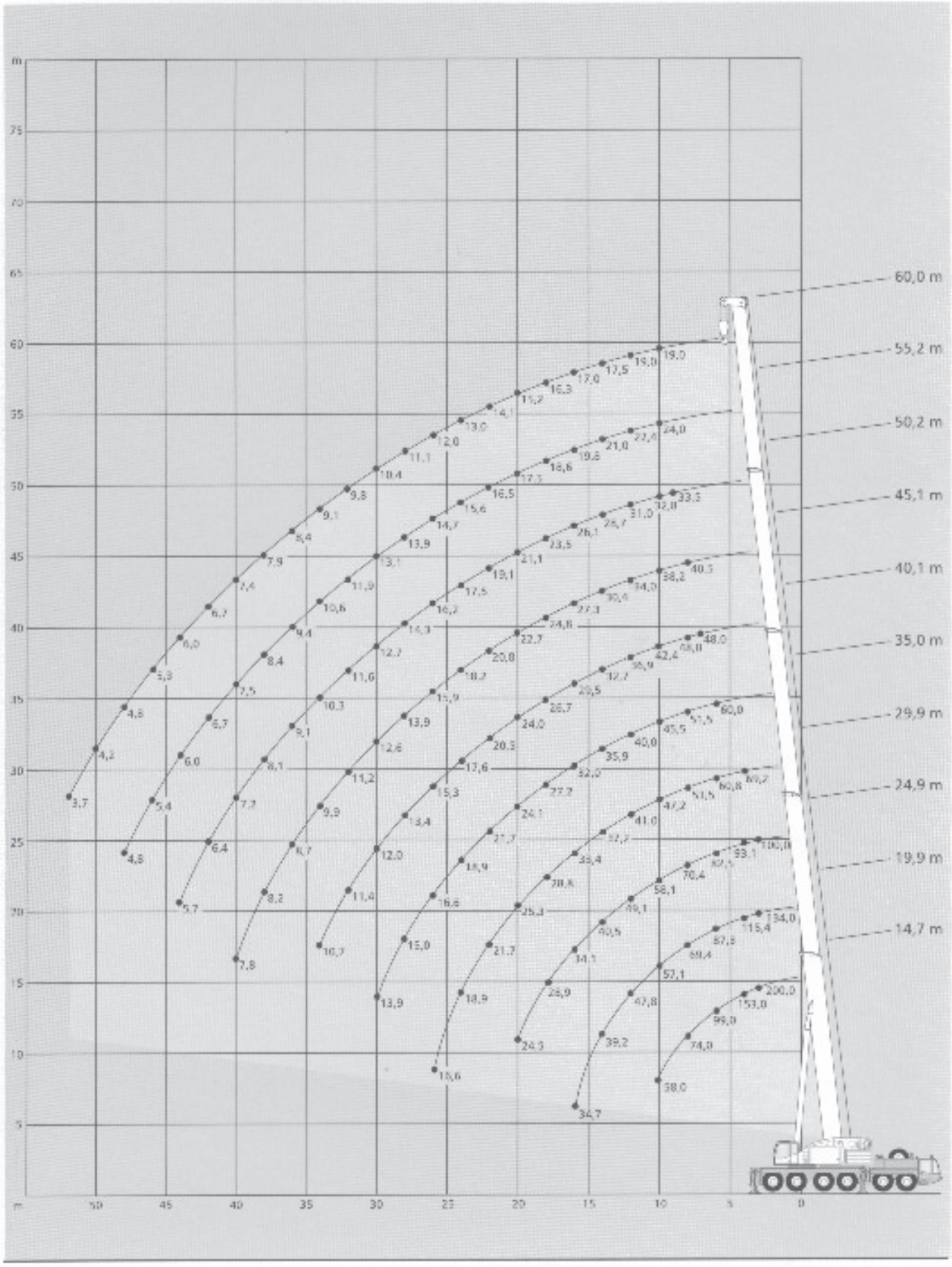

AC 200

Arbeitsbereiche Hauptauslegerverlängerung, Hauptausleger 60,0 m
Working ranges main boom extension, main boom 60.0 m
Portées rallonge de flèche, flèche principale 60,0 m

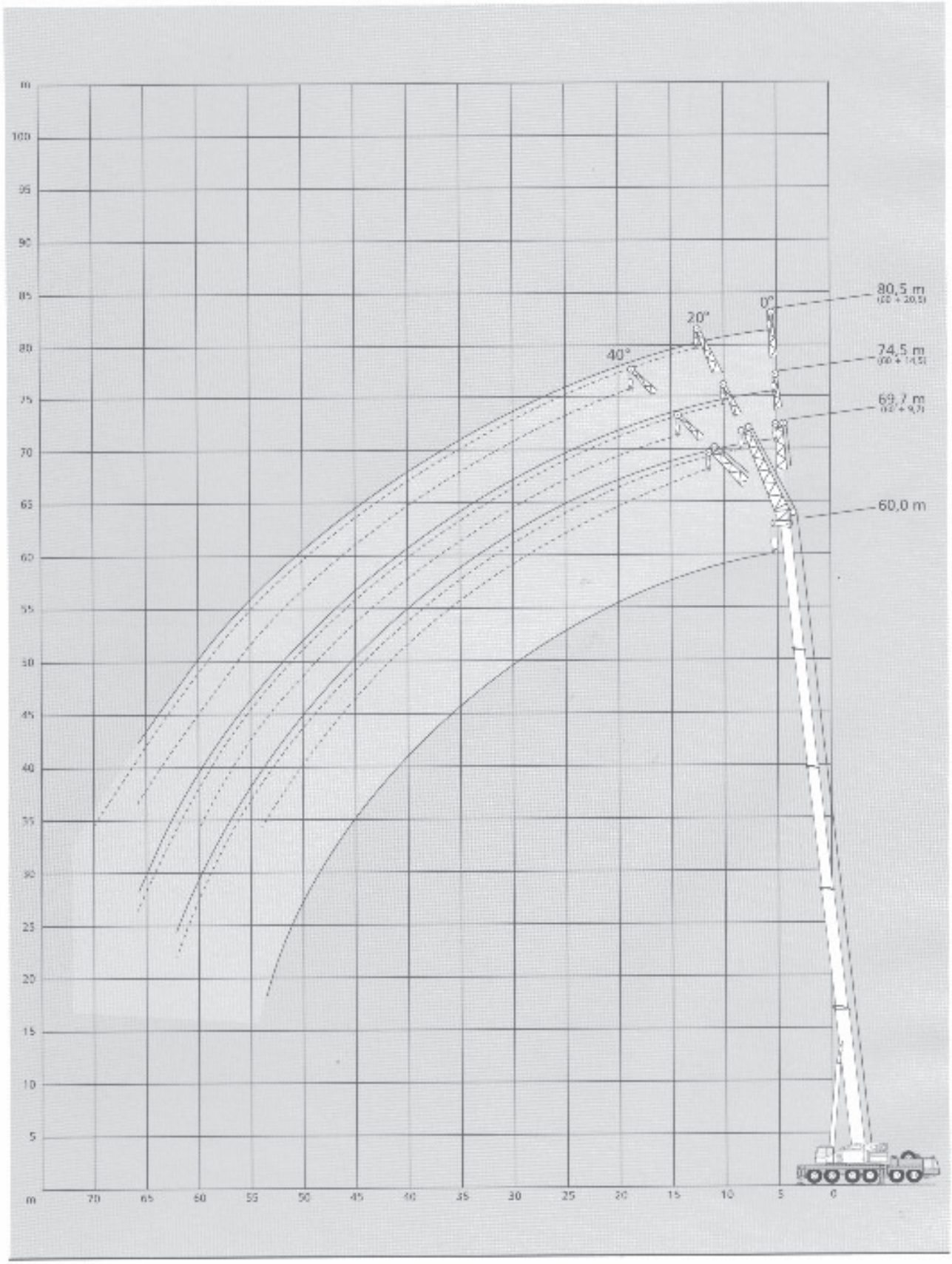

PBL TRANSPORT CORPORATION PVT LTD

mannesmann
Dematic

DIN 15019.2

AC 200 Capacities on Main Boom Extension
Telescopes pinned

HAV

360°

Capacity (t) = Load + Hook Block

Counterweight 64 t
Outrigger Base 7.5 m

Main Boom 60.0 m (Length of Extended Boom 100-100-100-100%)

Radius	Jib 9.7 m			Jib 14.5 m			Jib 20.5 m		
	Jib Position (°)								
(m)	0.0	20.0	40.0	0.0	20.0	40.0	0.0	20.0	40.0
11	11.0	-	-	-	-	-	-	-	-
12	11.0	-	-	-	-	-	6.8	-	-
14	11.0	11.0	-	-	-	-	6.6	-	-
16	11.0	11.0	9.9	-	-	-	6.4	-	-
18	10.6	10.5	9.7	-	8.6	-	6.3	-	-
20	10.2	10.0	9.3	-	8.2	7.5	6.1	5.8	-
22	9.7	9.5	8.9	-	7.8	7.3	5.9	5.7	-
23	9.5	9.2	8.7	8.2	7.6	7.1	5.9	5.6	-
24	9.3	9.0	8.5	8.1	7.4	7.0	5.8	5.5	5.1
26	8.8	8.6	8.2	7.8	7.1	6.7	5.7	5.3	5.1
28	8.4	8.2	7.9	7.6	6.9	6.5	5.5	5.1	4.9
30	7.9	7.8	7.6	7.3	6.6	6.3	5.4	4.9	4.7
34	7.1	7.1	7.0	6.7	6.2	5.9	5.2	4.6	4.4
38	6.2	6.4	6.4	6.1	5.8	5.5	4.9	4.4	4.1
42	5.4	5.7	5.8	5.5	5.4	5.1	4.6	4.1	3.8
46	4.7	5.0	5.0	4.9	4.9	4.7	4.3	3.8	3.4
50	4.0	4.3	4.3	4.3	4.3	4.2	3.9	3.4	3.1
54	3.1	3.3	3.5	3.3	3.7	3.7	3.4	2.9	2.7
55	2.9	3.1	3.2	3.1	3.5	3.5	3.3	2.7	2.6
58	2.3	2.5	-	2.5	2.8	3.0	2.8	2.4	2.4
60	2.0	2.1	-	2.2	2.5	2.6	2.4	2.1	2.2
62	1.6	1.7	-	1.8	2.1	-	2.1	1.9	2.1
66	-	-	-	1.2	1.4	-	1.5	1.6	2.0
70	-	-	-	-	-	-	-	1.2	-
HE:	1x 2	1x 2	1x 2	1x 2	1x 2	1x 2	1x 2	1x 2	1x 2
LK:	65	65	65	65	65	65	65	65	65
DS:	11001	11041	11061	12101	12141	12161	13201	13241	13261

HE = no. of hoist lines
LK = length code for sequence of extended boom
DS = selecting operating mode

mannesmann
Dematic

DIN 15019.2

AC 200 Capacities on Main Boom Extension
Telescopes pinned

HAV

360°

Capacity (t) = Load + Hook Block

Counterweight 64 t
Outrigger Base 7.5 m

Main Boom 55.2 m (Length of Extended Boom 90-90-90-90%)

Radius (m)	Jib 9.7 m			Jib 14.5 m			Jib 20.5 m		
	Jib Position (°)								
	0.0	20.0	40.0	0.0	20.0	40.0	0.0	20.0	40.0
11	15.8	-	-	-	-	-	-	-	-
12	15.4	-	-	-	-	-	8.4	-	-
14	14.5	13.8	-	-	-	-	8.2	-	-
16	13.8	13.1	11.9	-	10.8	-	7.9	-	-
18	13.0	12.4	11.3	-	10.5	-	7.7	-	-
20	12.4	11.8	10.8	-	10.0	9.0	7.5	7.0	-
21	12.0	11.5	10.5	10.7	9.7	8.8	7.4	6.9	-
22	11.7	11.3	10.3	10.5	9.5	8.7	7.2	6.8	-
24	11.1	10.7	9.9	10.1	9.1	8.3	7.0	6.6	5.7
26	10.6	10.3	9.6	9.7	8.6	8.0	6.8	6.4	5.7
28	10.1	9.8	9.3	9.3	8.3	7.7	6.7	6.2	5.6
30	9.6	9.4	9.0	8.9	7.9	7.4	6.5	6.0	5.6
34	8.7	8.6	8.4	8.1	7.3	6.9	6.1	5.7	5.4
38	7.9	7.8	7.8	7.3	6.8	6.5	5.8	5.3	5.1
42	6.7	7.0	7.0	6.6	6.3	6.2	5.5	5.0	4.8
46	5.3	5.6	5.8	5.5	5.9	5.8	5.2	4.7	4.5
50	4.2	4.4	4.5	4.4	4.8	5.1	4.7	4.4	4.3
51	3.9	4.1	4.3	4.1	4.6	4.8	4.4	4.4	4.3
54	3.2	3.4	-	3.4	3.8	4.0	3.7	4.2	4.2
56	2.8	3.0	-	3.0	3.4	3.5	3.3	3.8	3.9
58	2.4	2.5	-	2.6	2.9	-	2.9	3.4	3.7
62	-	-	-	2.0	2.2	-	2.2	2.6	2.8
66	-	-	-	-	-	-	1.6	1.9	-
70	-	-	-	-	-	-	1.1	1.3	-
HE:	1x 2	1x 2	1x 2	1x 2	1x 2	1x 2	1x 2	1x 2	1x 2
LK:	54	54	54	54	54	54	54	54	54
DS:	11001	11041	11061	12101	12141	12161	13201	13241	13261

HE = no. of hoist lines
LK = length code for sequence of extended boom
DS = selecting operating mode

PBL TRANSPORT CORPORATION PVT LTD

mannesmann
Dematic

AC 200 Capacities on Main Boom
Telescopes pinned

HA

DIN 15019.2

Capacity (t) = Load + Hook Block

360°

Counterweight 64 t
Outrigger Base 7.5 m

Radius (m)	Main Boom (m) 14.7**
3	200.0*!
3.5	175.0*!
4	153.0*!
4.5	135.0*!
5	120.0*!
6	104.5*
7	89.2
8	77.2
9	68.3
10	60.9

	*1x22
HE:	1x11
LK:	00
DS:	10101
T1[%]	0
T2[%]	0
T3[%]	0
T4[%]	0

HE = no. of hoist lines
LK = length code for sequence of extended boom
DS = selecting operating mode
T = extending length telescope

*only with heavy duty attachment:
+ 5 sheaves max. 200 = no. of hoist lines 22

!only over rear 0° over rear

**special equipment required!

PBL TRANSPORT CORPORATION PVT LTD

Abmessungen 6-Achs-Fahrgestell
Dimensions of 6-axle carrier
Encombrement de la 6 essieux

Transportgewicht: 72 t · weight in travel order: 72 t · poids total roulant: 72 t

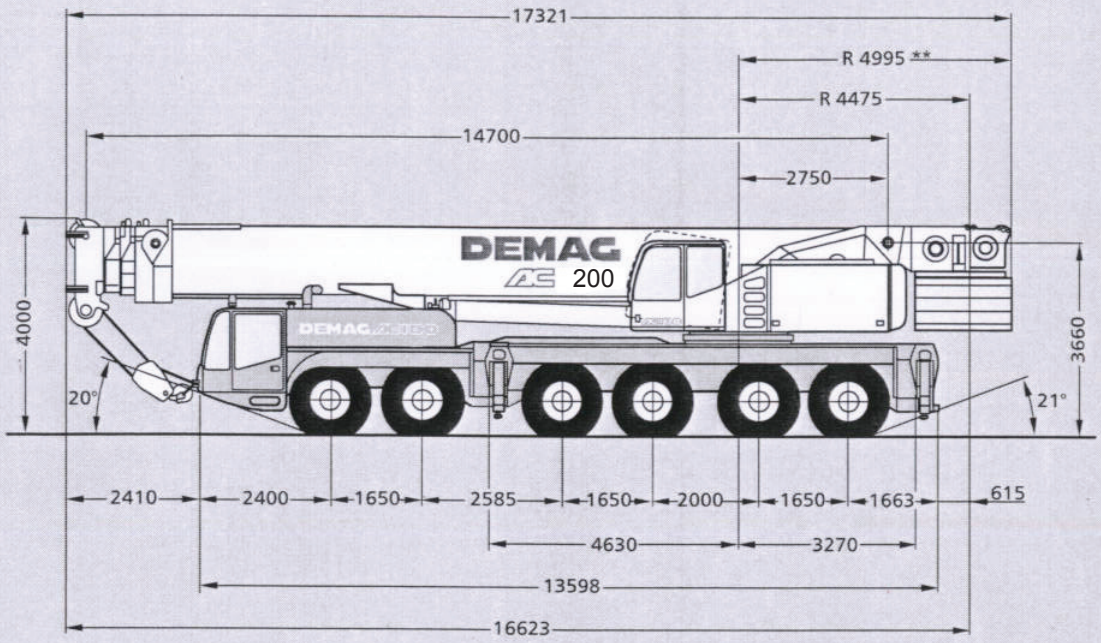

** bis 40 t • up to 40 t • jusqu'à 40 t

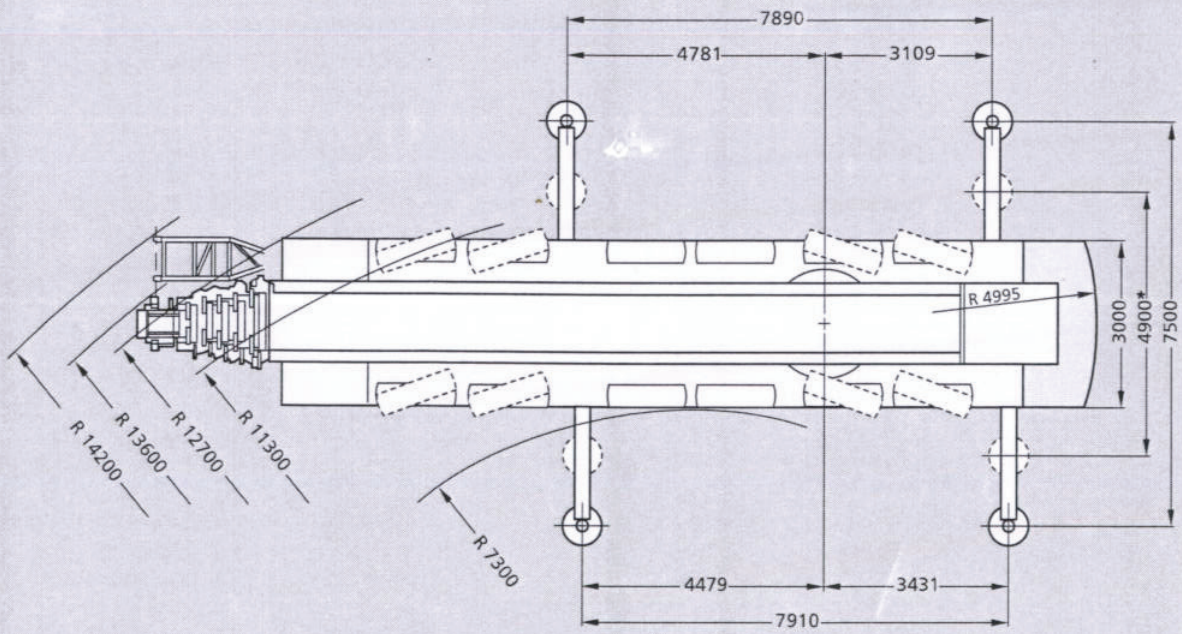

* Traglasten mit verkürzter Abstützbasis auf Anfrage
* Duties with reduced outrigger base on request
* Capacités de levage avec base de calage réduite sur demande

PBL TRANSPORT CORPORATION PVT LTD